ELONIKA

U Ž D A R O J I A K C I N Ė B E N D R O V Ė

Akademijos g.7, LT-08412, Vilnius Tel: +370 5 272 90 32, mob.+370 686 14038, www.elonika.lt

Žalvarinio rankšluosčių džiovintuvo (gyvatuko) gaminio pasas

1. Bendros žinios apie gaminį

Rankšluosčių džiovintuvai (toliau – gyvatukai) skirti drėgniems rankšluosčiams ir rūbams džiovinti.
Jie skirti eksploatuoti tiek uždaroje šildymo sistemoje, tiek atviroje karšto vandens cirkuliacinėje sistemoje.
Džiovintuvai gaminami iš specialaus santechninio žalvario ir galvaniškai dengiami blizgančia dekoratyvine danga.
Šie kilpiniai gyvatukai tinka bet kokioms vandens tiekimo sistemoms ir gali būti montuojami daugiabučiuose ir individualiuose namuose.

2. Techniniai duomenys

2.1. Darbinis slėgis iki, atm – 8 (išbandytas prie 12 atm)
2.2. Pajungimo tarpcentrinis atstumas, mm – 200,500,600,850,1000,1090
2.3. Prijungimo skesmuo, –vidinis G ½-A
2.4. Žalvario markė – CuZn36AS pagal EN12449
2.5. Apsauginė danga – Cu 20 / Ni 15 / Cr 0,2 pagal LST 1406:1995

3. Komplektuotė

3.1. Rankšluosčių džiovintuvas – 1
3.2. Laikikliai – 3 arba 4
3.3. Medvarščiai su kaiščiais – 3 arba 4
3.4. Pasas – 1
3.5. Įpakavimas – 1

4. Montavimas

4.1. Prie gyvatuko prisukti laikiklių vamzdelius, kaip parodyta kitoje lapo pusėje esančioje schemoje, sumontuoti prijungimo armatūrą ir, pridėjus džiovintuvą su prisuktais laikikliais į eksplotavimo vietą, paženklinti medvarščių tvirtinimo vietas (laikiklių centrus).
4.2. Pažymėtose vietose 45 mm gyliu išgręžti kiaurymes Ø 8mm, į jas įstatyti plastmasinius kaiščius ir medvarščiais pritvirtinti laikiklius su lėkštute prie sienos taip, kad laikiklio fiksuojantis iškilimas būtų tokioje padėtyje, kad sutaptų su prie gyvatuko prisukto vamzdelio vidine išpjova.
4.3. Gyvatuką su prisuktais laikiklio vamzdeliais užmauti ant sienos pritvirtintų laikiklių ir sraigtais pritvirtinti išorinį laikiklio vamzdelį prie vidinio.
4.4. Armatūros pagalba, prijungti džiovintuvą prie esamo karšto vandens vamzdyno arba šildymo sistemos.
4.5. Atsukti karšto vandens tiekimo sistemą ir patikrinti sujungimų hermetiškumą.

5. Eksploatacija

5.1. Džiovintuvas yra ilgalaikio naudojimo gaminys ir nei pastovios, nei periodinės priežiūros nereikalauja.
5.2. Negalima džiovinti ant rankšluosčio džiovintuvo pagalvių ir sunkių rūbų , kurių svoris viršija 5kg.
5.3. Draudžiama džiovintuvo valymui naudoti agresyvias chemines ir mechanines valymo priemonės, kurios nėra skirtos chromuotų paviršių valymui.

Garantinis talonas

Rankšluosčių džiovintuvo tipas: EŽ…..…….. atitinka techninę dokumentaciją ir tinka naudojimui.

Garantija negalioja , jei karšto vandens tiekimo sistemoje sumontuotas žalvarinis rankšluosčių džiovintuvas, bus **nejžemintas !**

Rankšluosčių džiovintuvo garantinis laikotarpis - **2 metai** nuo pirkimo datos

Visas pastabas dėl kokybės prašome siųsti adresu:

UAB **“ ELONIKA “**
Akademijos 7, Vilnius, 08412
Lietuvos Respublika

Tel. (8-5) 2729033
El.paštas :info@elonika.lt
Int.svetainė: www.elonika.lt

Pagaminimo data

Kokybės meistrė

Pardavimo data

A.V.

ELONIKA
UŽDAROJI AKCINĖ BENDROVĖ
Akademijos g.7, LT-08412, Vilnius Tel: +370 5 272 90 32, mob.+370 686 14038, www.elonika.lt

Rankšluosčio džiovintuvo **EŽ..... S** montavimo instrukcija

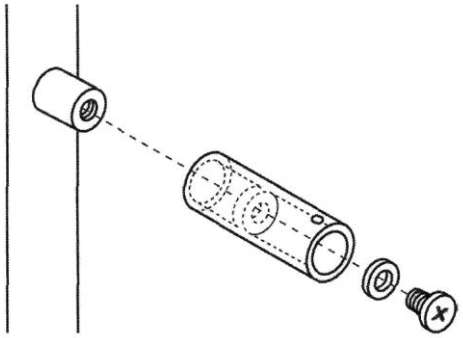

1. Uždėkite ant atramines įvorės dekoratyvinį vamzdelį ir prisukite jį tvirtinimo varžtu M6.

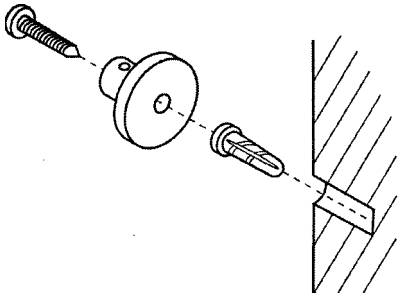

2. Pritvirtinkite sieninį laikiklį, kaip parodyta brėžinyje (gręžiamos Ø 8 mm kiaurymės kaiščiams į betono ar plytų sieną).

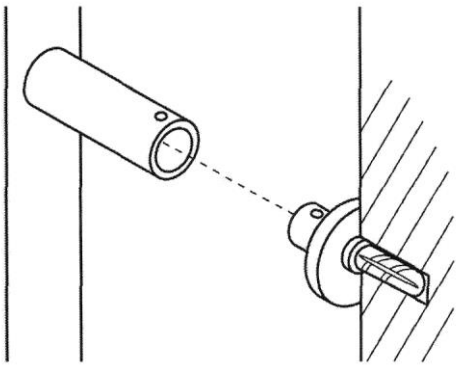

3. Užmaukite džiovintuvą ant sieninių laikiklių, atkreipdami dėmesį, kad kiaurymės sutaptų.

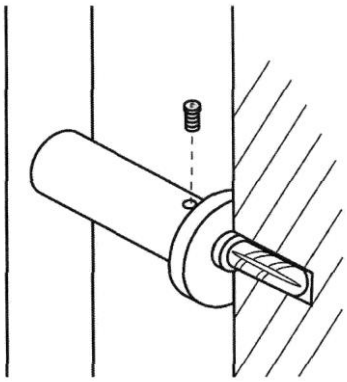

4. Įsukant fiksavimo sraigtą, montavimas užbaigiamas.